Назначение
Ответные части предназначены для подсоединения гигиенических разделителей сред к местам замера давления. Вваривaются в место замера давления (емкость,трубопровод и т.д.).

Конструкция
Устройство представляет собой металлическую трубку с подсоединительным штуцером с одной стороны и вваривaемым торцом с другой.

Особенности
Полностью выполнено из нержавеющей стали.

ОТВЕТНАЯ ЧАСТЬ ТИП FS-...-CLAMP

РАЗМЕРЫ

Номинальный диаметр, DN		D,мм	d,мм	H,мм
3/2"	40 мм	50	39	25
2"	50 мм	64	52	
5/2"	65 мм	77	64	
3"	80 мм	90	77	

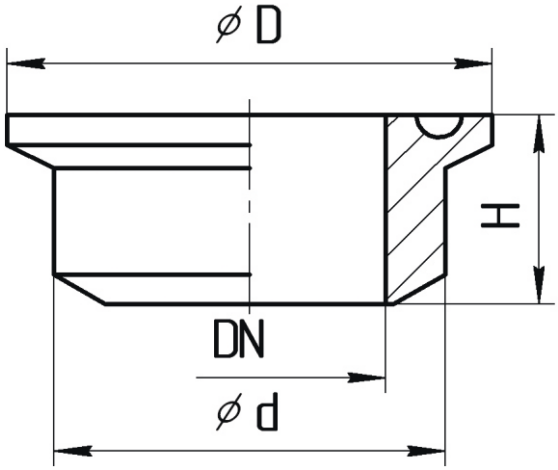

СХЕМА ПОСТРОЕНИЯ УСЛОВНОГО ОБОЗНАЧЕНИЯ

Модель	Суффикс-коды	Описание
FC		Внешний диаметр разделителя, (мм)
Номинальный диаметр, in (мм)	-3/2 (40) -2 (50) -5/2 (65) -3 (80)	50 64 77 90
Стандарт соединения	-Clamp	Tri-Clamp

Пример заказа для гигиенических разделителей сред:

FS	-3/2	-Clamp

Символ ➡ означает стандартное исполнение изделия.

Примеры обозначений: **BFS-3/2"-CLAMP FS-5/2"-CLAMP**